ԴԻԱՖՐԱԳՄԱ ԴՄ-5

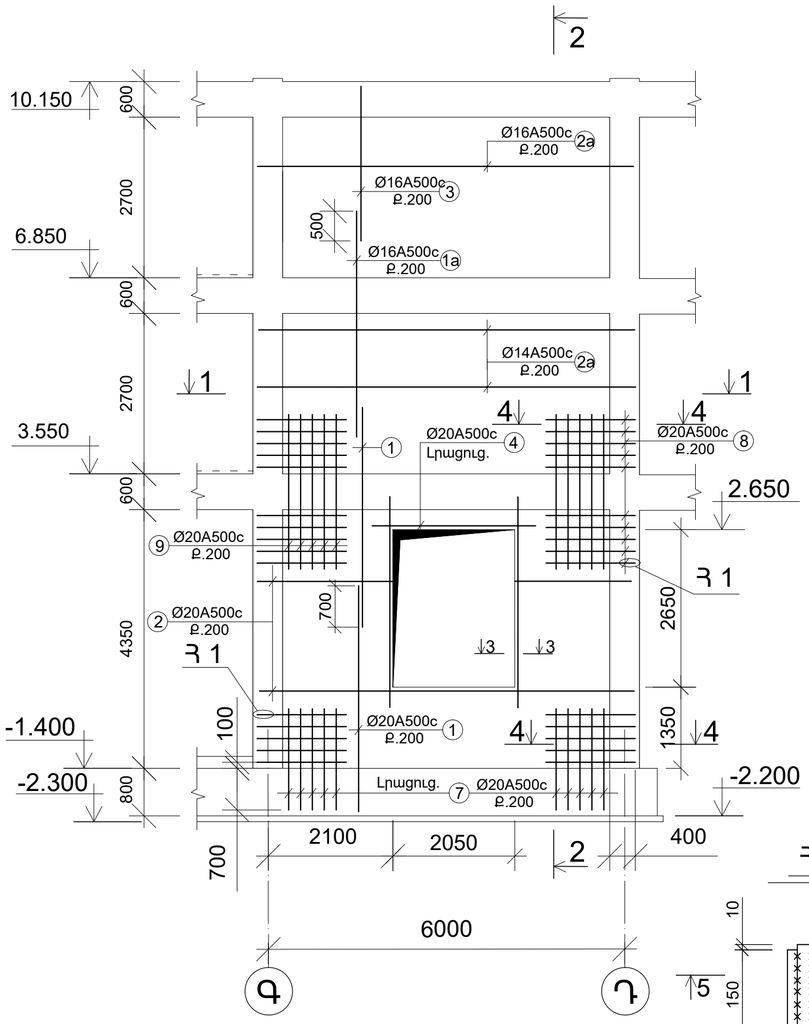

ՀԱՆԳՈՒՅՑ 1

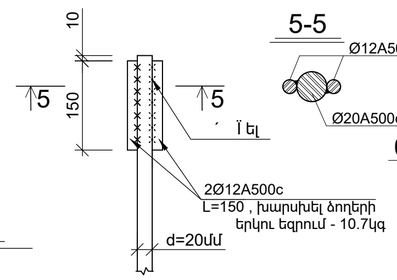

5-5

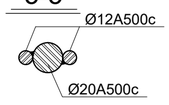

ԿՏՐՎԱԾՔ 1-1: Մ.1:50

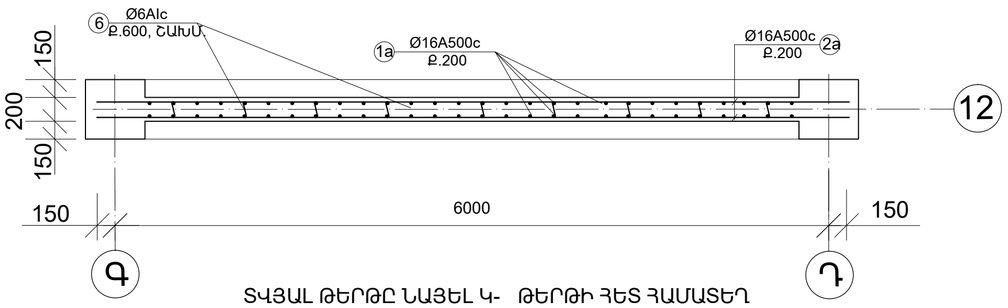

ԿՏՐՎԱԾՔ 2-2: Մ.1:50

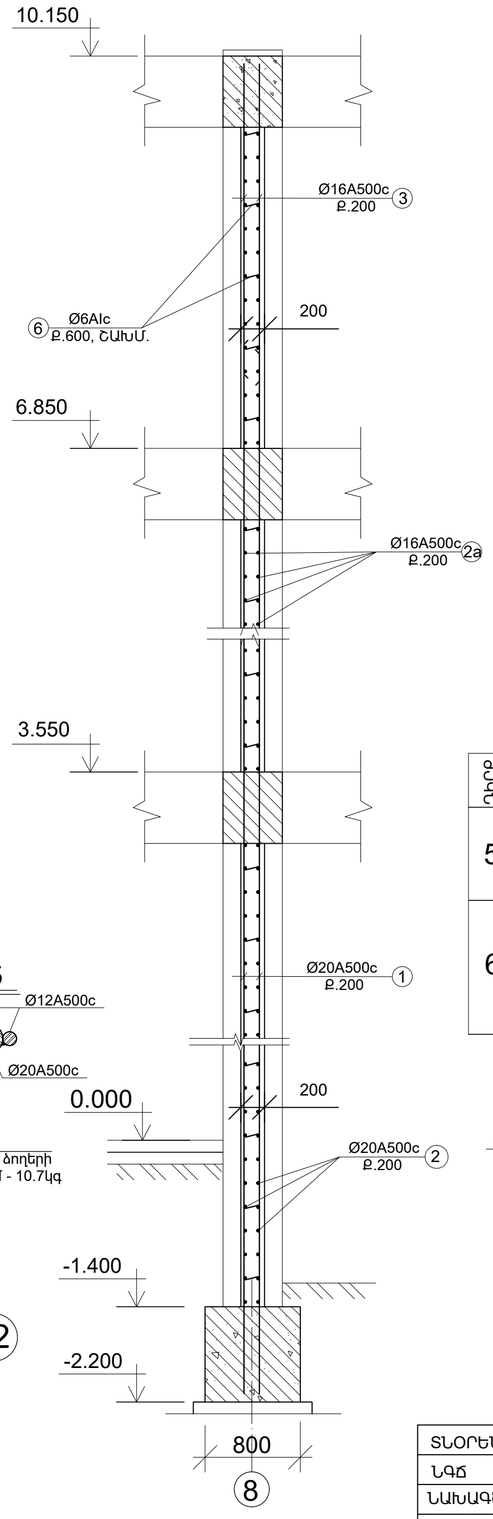

ՄԱՍՆԱԳԻՐ ՄԵԿ ԷԼԵՄԵՆՏԻ ՀԱՄԱՐ

ՖՈՐՄ	ԳՈՏԻ	ԴԻՐՔ	ՆՇԱՆԱԿՈՒՄ	ԱՆՎԱՆՈՒՄ	ՔԱՆԱԿ (հատ)	ՁԱՆԳ. (կգ)	ԾԱՆՈԹ.
				ԴԻԱՖՐԱԳՄԱ ԴՄ-5 ՄԱՆՐԱՄԱՍՆԵՐ			
		1		Ø20A500c, L=3800	110	9.37	1030.7կգ
		1a		Ø16A500c, L=3700	56	5.84	327.0կգ
		2		Ø20A500c, L=6300	44	15.5	682.0կգ
		2a		Ø16A500c, L=6300	54	9.94	536.8կգ
		3		Ø16A500c, L=2600	55	4.1	225.5կգ
		4		Ø20A500c, L=2750	2	6.78	13.56կգ
		5		Ø16A500c, L=1070	27	1.68	45.4կգ
		6		Ø6AIc, L=220	66	0.044	3.0կգ
		7		Ø20A500c, L=1700	20	4.19	83.8կգ
		8		Ø20A500c, L=1500	60	3.7	222.0կգ
		9		Ø20A500c, L=2600	20	6.41	128.2կգ
				ՆՅՈՒԹԻ ԾԱԽՍԸ ԲԵՏՈՆ B25 ԴԱՍԻ			
							10.0մ

ԴԻՐՔ	ԷՍԿԻԶ
5	450, 170, 450
6	220

ԿՏՐՎԱԾՔ 3-3: Մ.1:10

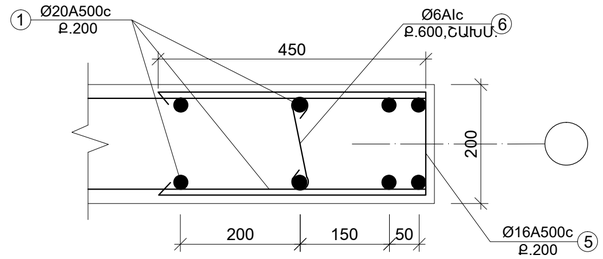

ԿՏՐՎԱԾՔ 4-4: Մ.1:20

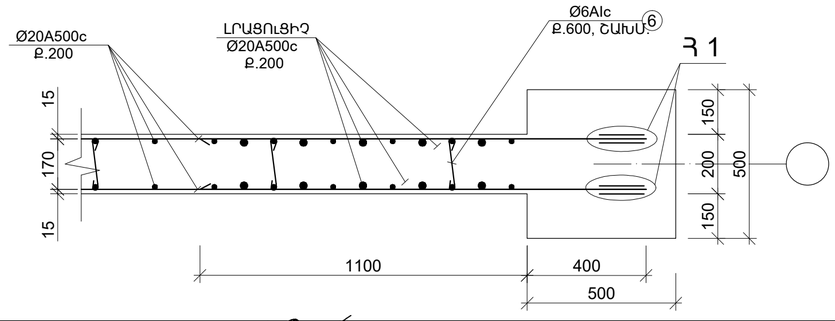

ՏՎՅԱԼ ԹԵՐԹԸ ՆԱՅԵԼ Կ- ԹԵՐԹԻ ՀԵՏ ՀԱՄԱՏԵՂ ԲԱՑՎԱԾՔՆԵՐԻ ԱՄՐԱՆՆԵՐԸ ԿՏՐԵԼ ՏԵՂՈՒՄ:

ՏՆՕՐԵՆ	Մ. ՀՈՒՍՆՅԱՆ		ԵՐԵՎԱՆԻ ԹԻՎ 153 ԴՊՐՈՑ		
ՆԳՃ	Մ. ՀՈՒՍՆՅԱՆ				
ՆԱԽԱԳԾԵՑ	Ն. ՆՇԱՆՅԱՆ		ԿՈՆՍՏՐՈՒԿՏՈՐԱԿԱՆ ՄԱՍ	ՓՈՒԼ	ԹԵՐԹ	ԹԵՐԹԵՐ
ՍՏՈՒԳԵՑ	Ն. ՍՏԵՓԱՆՅԱՆ			ԱՆ	Կ - 69	117
			ԴԻԱՖՐԱԳՄԱ ԴՄ-5	«ՄԱՌԱ ԵՎ ԴՈՒՍՏՐԵՐ» ՍՊԸ		